Шарнир вес:

- Стекло в стеклянной шарнира: 1,2 кг
- По угол открытия: 45-90 градусов в и
- 120 градусов 135 градусов для ограждения или стеклянной дверью душа

Применение: стекло бассейн забор, стеклянные душевые двери

Услуги:

1.Sample служба
2.Custom служба (OEM или ODM)
3.После-сервисное обслуживание
4.Drawing доступны
5.Stocks доступные
6.Installation служба инструкция
7.Fast обратной связи
8.Timely отвечая
Гарантия 9.Manufacturer 'ы

Пожалуйста, см. ниже изображений нашего шарнира:
Лист металлический шарнир стекло к стеклу (G-G1), вес 1,2 кг

G-G1

Кастинг бокал стекло петли (G-G2), вес 1,2 кг

G-G2

weight: 824g/pc

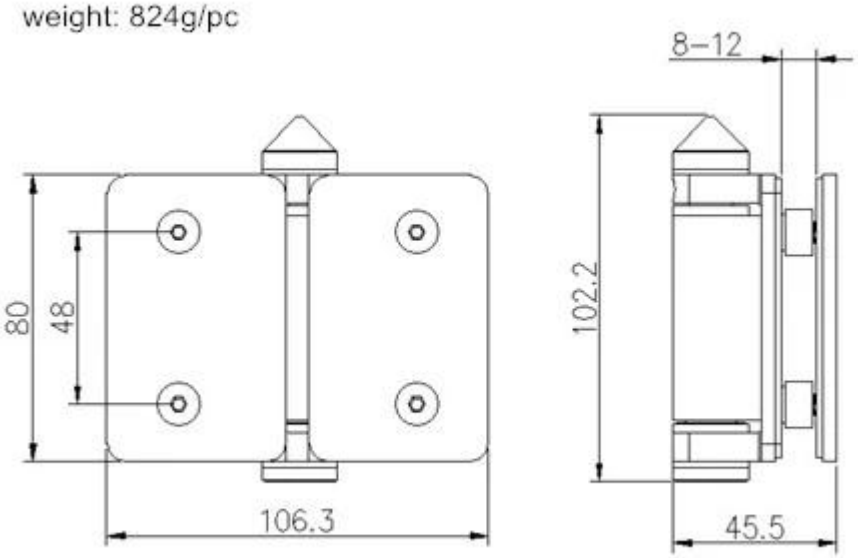

Мы Полезные производить другое оборудование Относно ограждением для бассейна, если вам нужна дополнительная информация, пожалуйста, напишите мне: sales05@launch-china.cn ^ ^
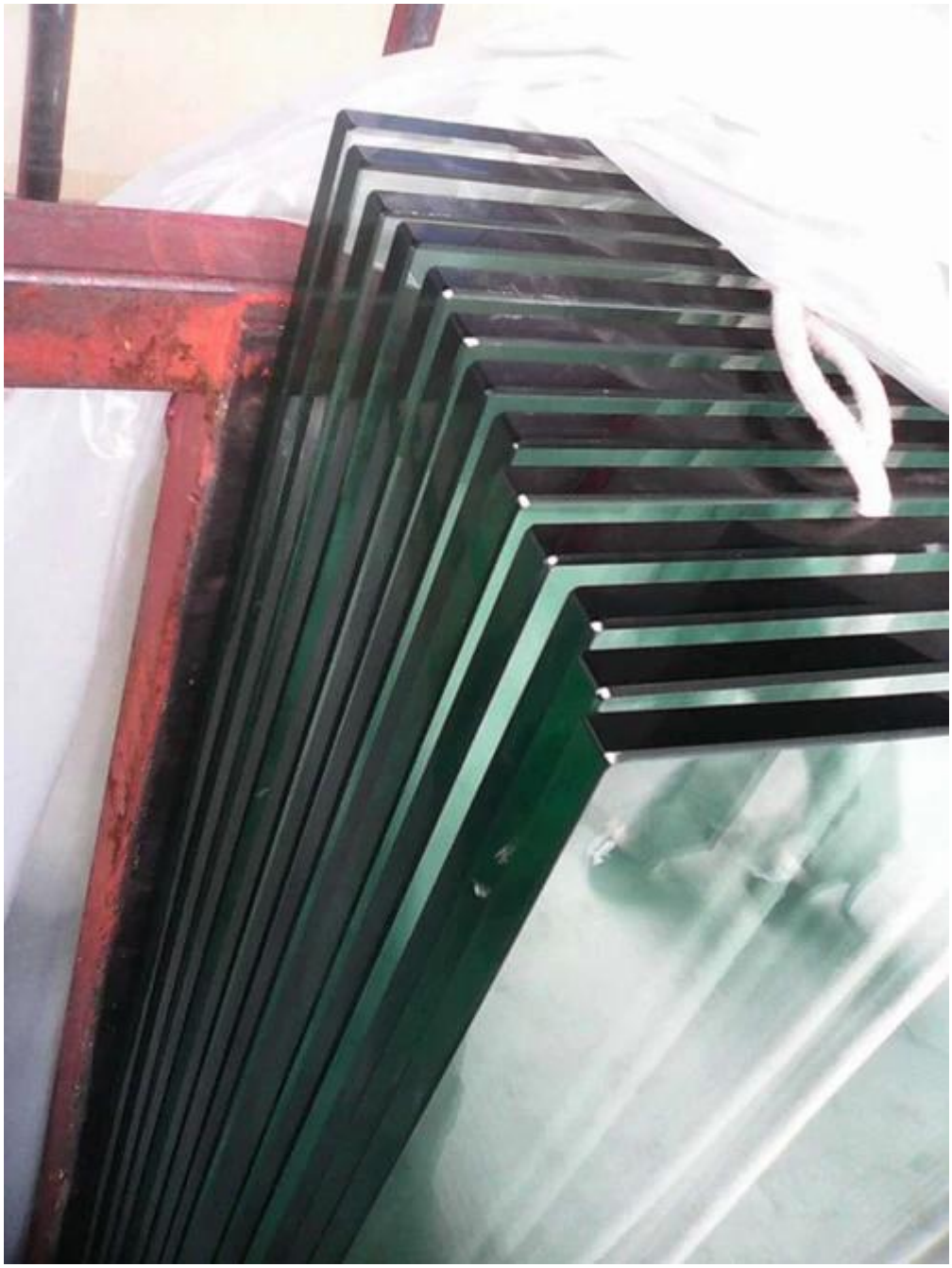
Стеклянные панели