Петля Описание:
Бассейн & NBSP; ворота Стекло и NBSP; Весна Петля
Модель: Стекло и NBSP; чтобы Стекло и NBSP; Петля
Модель & NBSP; Нет .: G-G2
Бассейн Ворота и NBSP; Оборудование и NBSP; комплект & NBSP; включает & NBSP; 1 & NBSP; X & NBSP; Magnэтический latch and 2 X Self-closing hinges ,all screws and free installation toолы.
Marine grade STAINLESS STEEL 316 made with a fantastic great MIRROR или & NBSP; Сатин польский & NBSP; отделка.
Костюмы и NBSP; 8мм/ 10мм / 12мм закаленное и NBSP; стекло и NBSP; ворота
Модель & NBSP; G-G2 Стекло и NBSP; чтобы Стекло и NBSP; Бассейн Ворота Петля
2 & NBSP; из & NBSP; самозакрывающимися & NBSP; весной Петля к & NBSP; костюм & NBSP; Стекло / & NBSP; Стекло & NBSP; приложение

G-G2 Петля & NBSP; размеры:
1 & NBSP; из & NBSP; стекла & NBSP; чтобы стекло Петля 80мм Ширина
1 & NBSP; из & NBSP; стекла & NBSP; чтобы стекло Петля 106,3мм ДЛИНА
1 & NBSP; из & NBSP; стекла & NBSP; на & NBSP; стекло & NBSP; зависеть & NBSP; 21mm & NBSP; THIKCNESS
Расстояние & NBSP; между & NBSP; два & NBSP; винтов & NBSP; 48мм
Расстояние & NBSP; от & NBSP; винт и NBSP; на & NBSP; зависеть & NBSP; край: & NBSP; 20мм
Пожалуйста, & NBSP; см и NBSP; на & NBSP; ниже и NBSP; размерность & NBSP; рисунок:

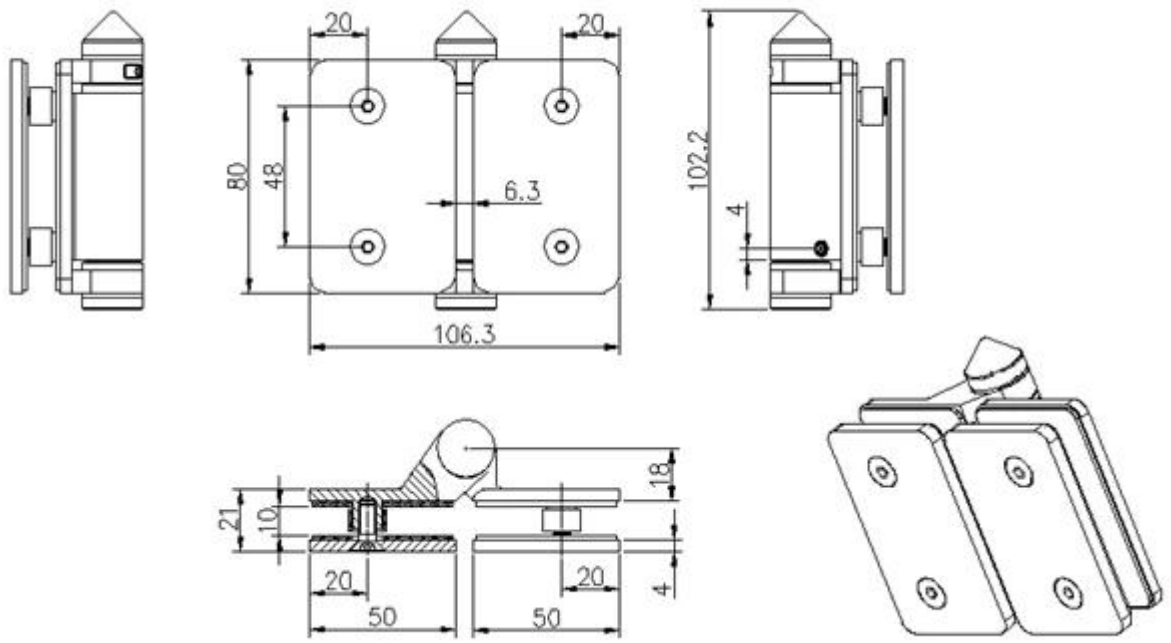

G-G2 Петля & NBSP; техническую и NBSP; информацию:
Стекло и NBSP; на & NBSP; ворота & NBSP; зазора & NBSP; 18мм, & NBSP; костюмы & NBSP; 8/10/12mm toughened glass gate, will fit onto 10/12mm fixed glass
1 & NBSP; из & NBSP; стекла & NBSP; чтобы стекло Петля с 2 & NBSP; ВИНТЫ & NBSP; GAP 42 мм Бассейн & NBSP; ворота и NBSP; стекло и NBSP; панель & NBSP; отверстие & NBSP; - 20мм и NBSP; в & NBSP; от & NBSP; стекла & NBSP; краю, и NBSP; 42mm & NBSP; друг от друга.
Стекло и NBSP; на & NBSP; ворота & NBSP; зазора & NBSP; 18мм, & NBSP; костюмы & NBSP; 8/10/12мм и NBSP; закаленное & NBSP; стекло и NBSP; ворота
пожалуйста & NBSP; скачать и NBSP; здесь и NBSP; для & NBSP; на & NBSP; техническую и NBSP; рисунок:

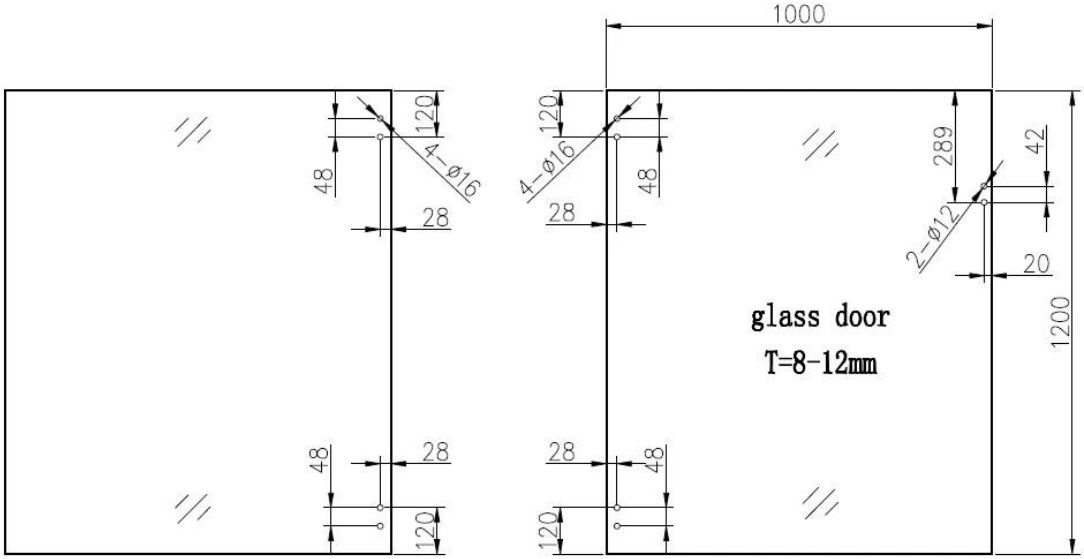

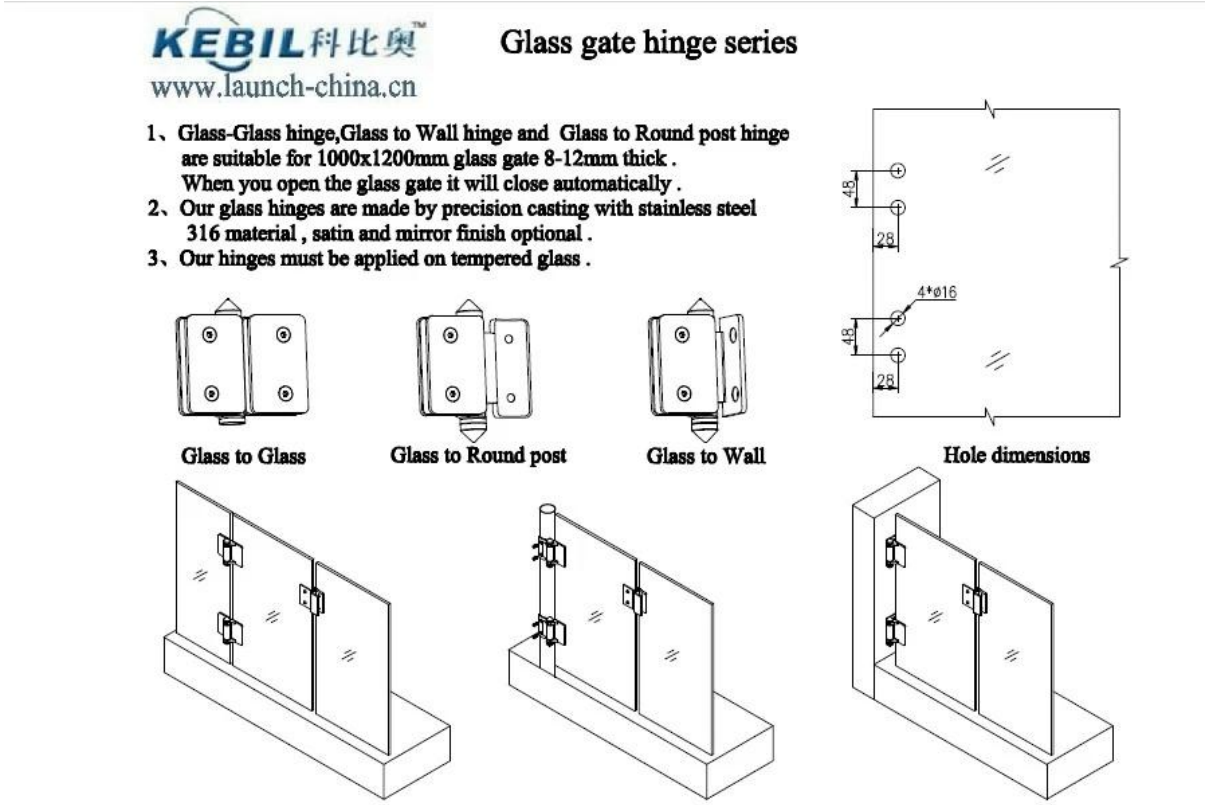

Для Стекло и NBSP; Бассейн & NBSP; ворота Петля & Ампер; & NBSP; Установка, Пожалуйста, & NBSP; см и NBSP; ниже и NBSP; Vedio & NBSP; ссылку:
https://www.youtube.com/watch?v=DKZlF0cAt1M

Для Стекло и NBSP; Бассейн & NBSP; ворота Петля Упаковка, Пожалуйста, & NBSP; ниже и NBSP; упаковки и NBSP; фотографии: