Shenzhen Launch производит стеклянные петли для душевых дверей с плавным закрыванием гидравлического типа из нержавеющей стали 304/316.

Модель	B90
Материал	нержавеющая сталь 304/316
Конец	сатин, зеркало, черный
Максимум. высота двери	2100мм
Максимум. ширина двери	1000мм
Максимум. вес двери на пару стеклянных петель	45 кг
заявка	душевые стеклянные двери, стеклянные ворота для забора
MOQ	1 пара = 2 шт.

Фото плавного закрывания дверцы душевой стеклянной петли-

Монтажные приспособления для плавного закрывания Петли для стеклянной двери душевой кабины -

B-90 B-180 Hydraulic Buffer Glass Door Hinges' Specification

Application range &glass door parameters :

1. This series of hydraulic glass hinge is suitable for tempered glass door without frame .
2. Suitable for MAX door height ≦ 2100mm
3. Suitable for MAX door width ≦ 1000mm
4. Glass door thickness :8-12mm
5. Maximum bearing weight of 45KG/2PCS

Glass door open cut reference graph (figure 1B -90 figure 2B - 180)

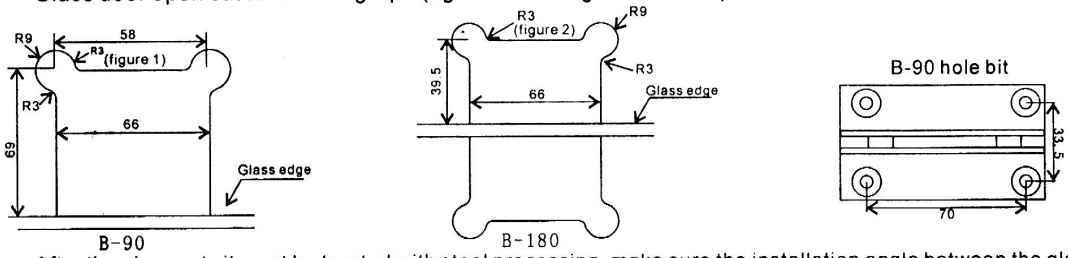

After the glass cut , it must be treated with steel processing ,make sure the installation angle between the glass door and the ground is 90°when you install it .

The hydraulic glass door hinge can be adjusted for closing strength for 1 .2 .3 degree

Note:the door must be completely closed before you need to adjust the closing strength .

The regulation method is as follows :

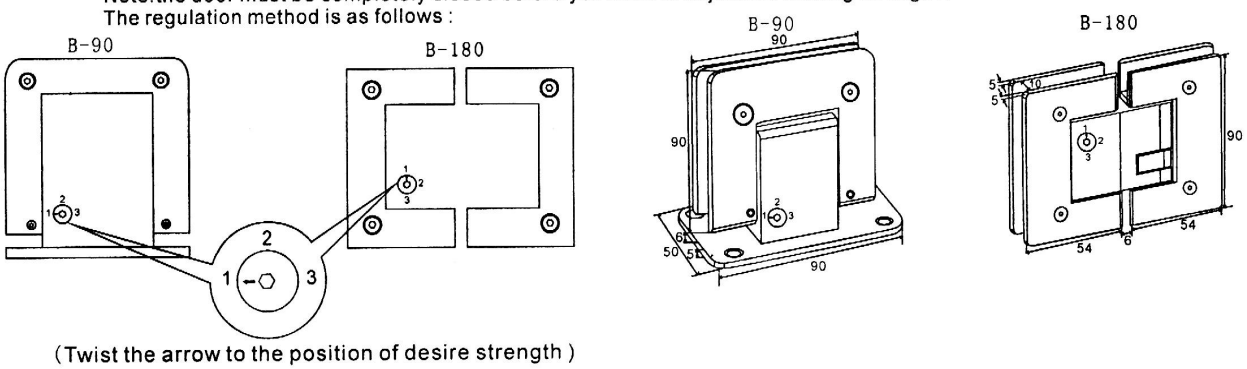

(Twist the arrow to the position of desire strength)

Детали упаковки -

По 1 шт. В белой коробке, по 10 шт. В картонной коробке.

Фотографии проекта плавного закрывания петли для стеклянной двери душевой кабины -