Нержавеющая сталь 316 высокого качества с матовым черным порошковым покрытием, современный вид. Подпружиненный регулируемый шарнир стекло-стекло на 180 градусов для бассейна, для использования со стеклянными воротами толщиной 8-12 мм.

1) .Технические характеристики подпружиненной петли 180 ° стекла к стеклянному бассейну-

Толщина ворот бассейна	8мм 10мм 12мм
Материал	Нержавеющая сталь 316
финиш	сатин, зеркало, черный матовый
Максимум. вес дверного полотна	30 кг
MOQ	1 пара = 2 шт.

2). Фотографии регулируемой на 180 градусов петли для ворот бассейна

3). Чертеж отверстия стеклянной дверцы для петли и защелки стекла -

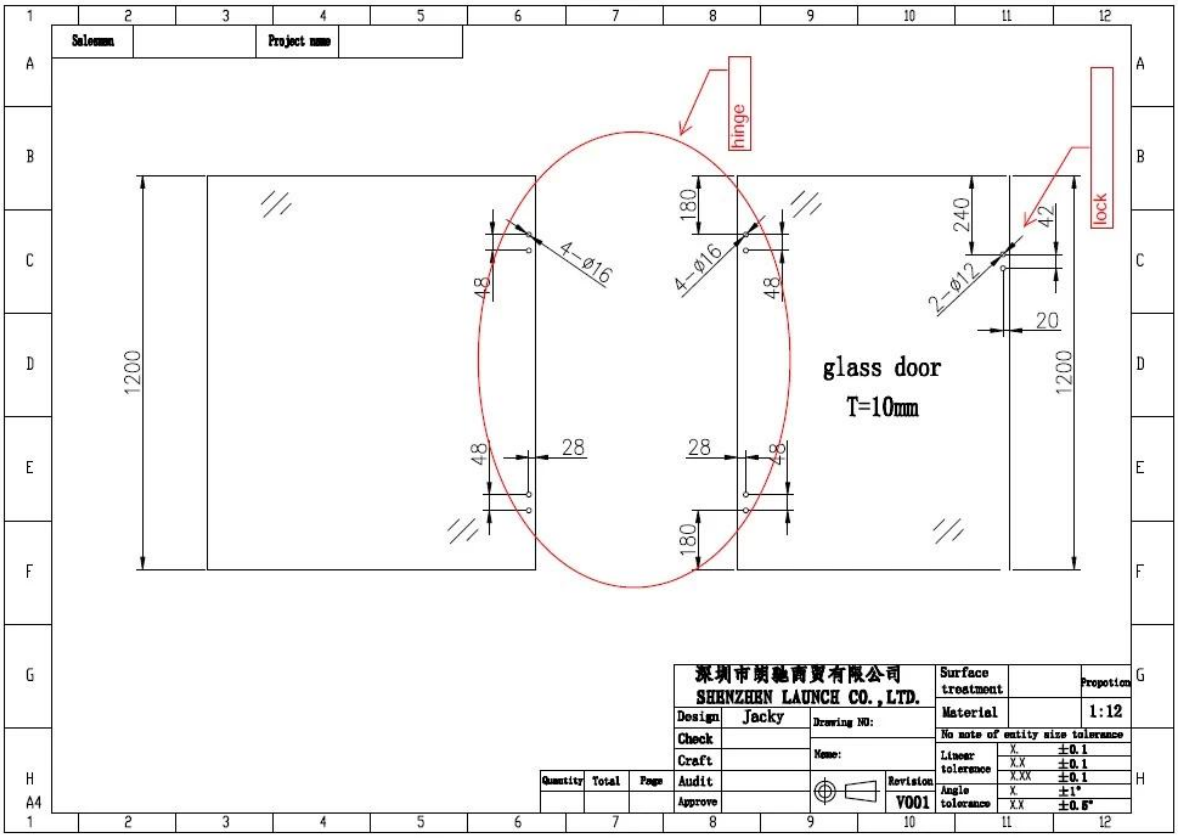

4). Еще модели петель из нержавеющей стали для стекла -

KEBIL科比奥®

KEBIL科比奥®

GLASS TO 42.4mm ROUND POST

KEBIL科比奥®

GLASS TO WALL / SQUARE POST

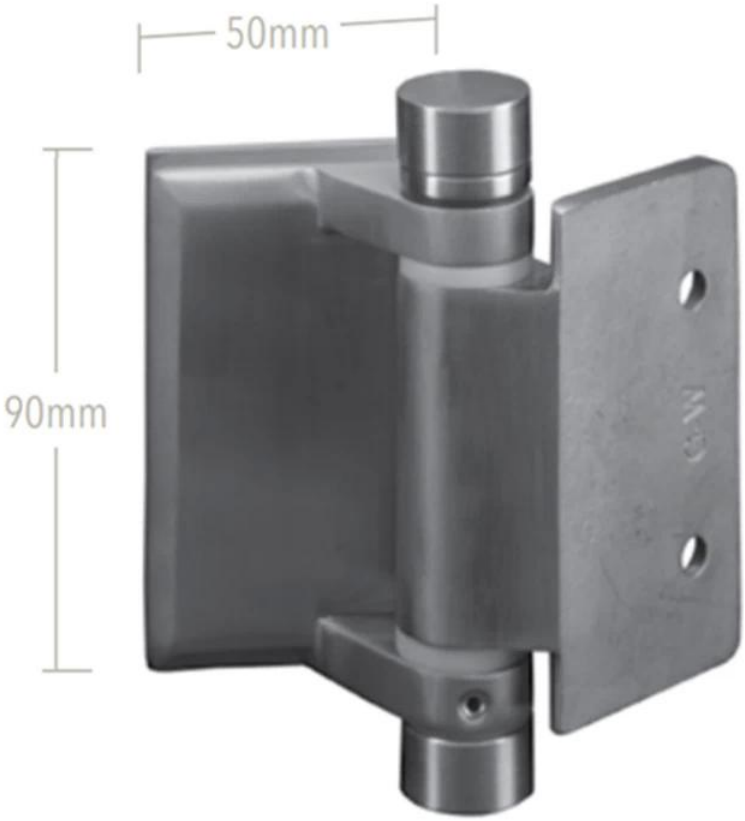
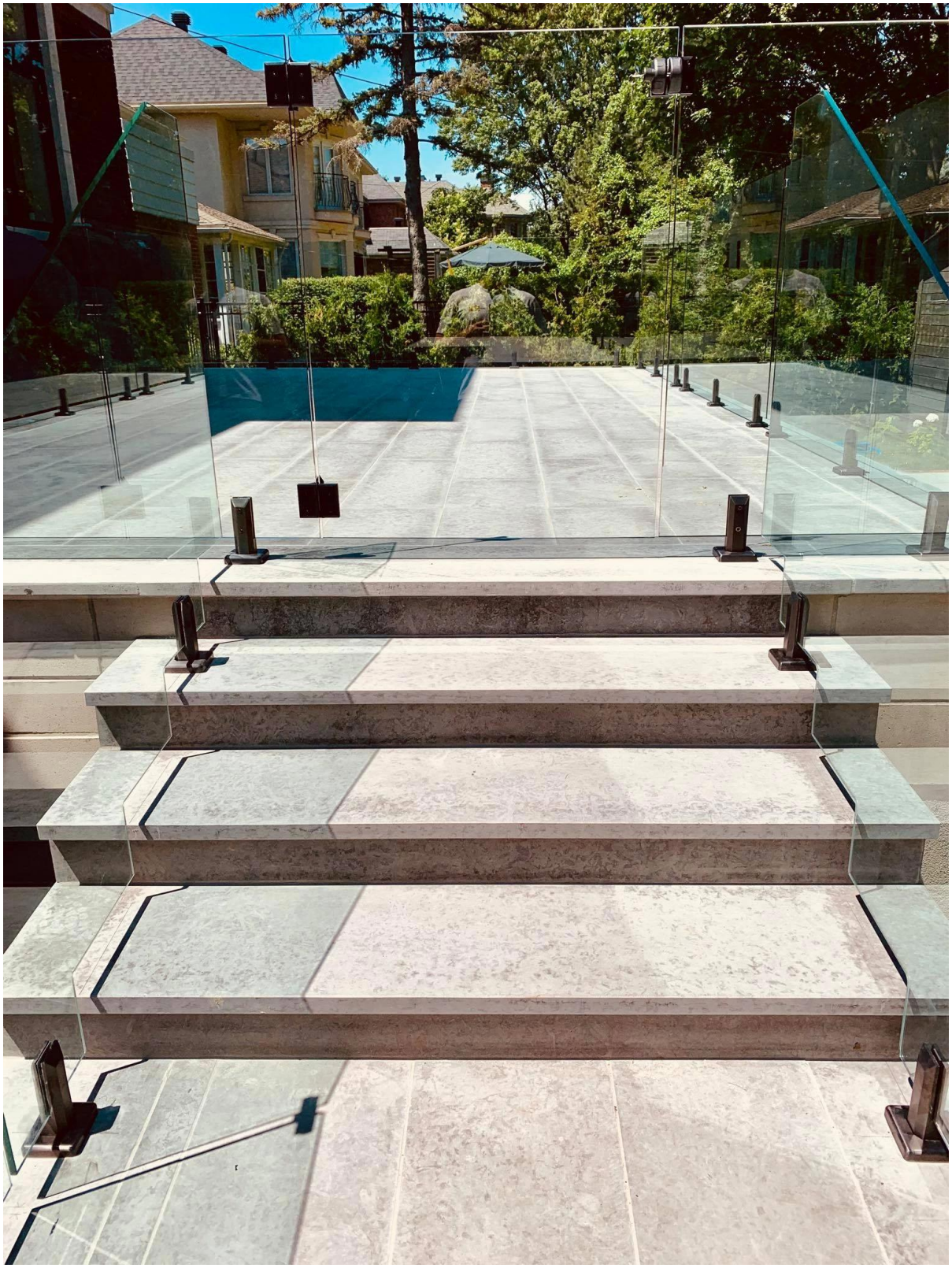
5). Фото проекта ограждения бассейна со стеклянными петлями -