Петли из нержавеющей стали 304 с гидравлическим приводом для стеклянных дверей в ванных комнатах 8-12 мм

Модель	Петля для душа на 90 градусов
Материал	нержавеющая сталь, алюминий
финиш	сатин, зеркало, черный
Максимум. высота двери	2100мм
Максимум. ширина двери	1000мм
Максимум. вес двери на пару стеклянных петель	45 кг
заявка	стеклянные двери для душевых, офисных зданий, гостиниц, квартир и т. д.
MOQ	1 пара = 2 шт.

Фотографии гидравлических петель из нержавеющей стали 304 для стеклянных дверей для ванных комнат 8-12 мм-

Инструкции по установке гидравлических петель для стекол

B-90 B-180 Hydraulic Buffer Glass Door Hinges' Specification

Application range &glass door parameters :

1. This series of hydraulic glass hinge is suitable for tempered glass door without frame .
2. Suitable for MAX door height ≦ 2100mm
3. Suitable for MAX door width ≦ 1000mm
4. Glass door thickness :8-12mm
5. Maximum bearing weight of 45KG/2PCS

Glass door open cut reference graph (figure 1B -90 figure 2B - 180)

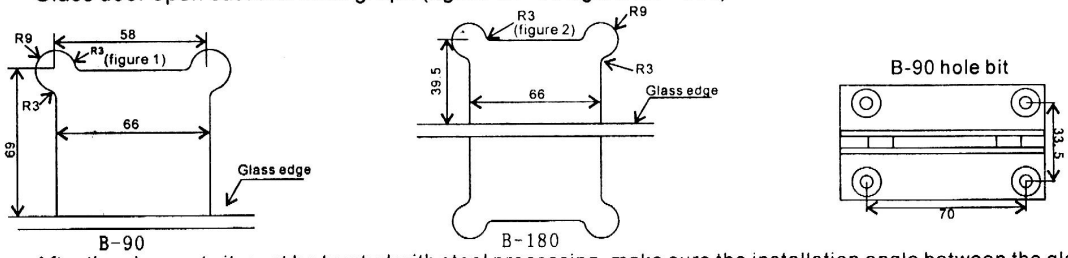

After the glass cut , it must be treated with steel processing ,make sure the installation angle between the glass door and the ground is 90°when you install it .

The hydraulic glass door hinge can be adjusted for closing strength for 1 .2 .3 degree

Note:the door must be completely closed before you need to adjust the closing strength .

The regulation method is as follows :

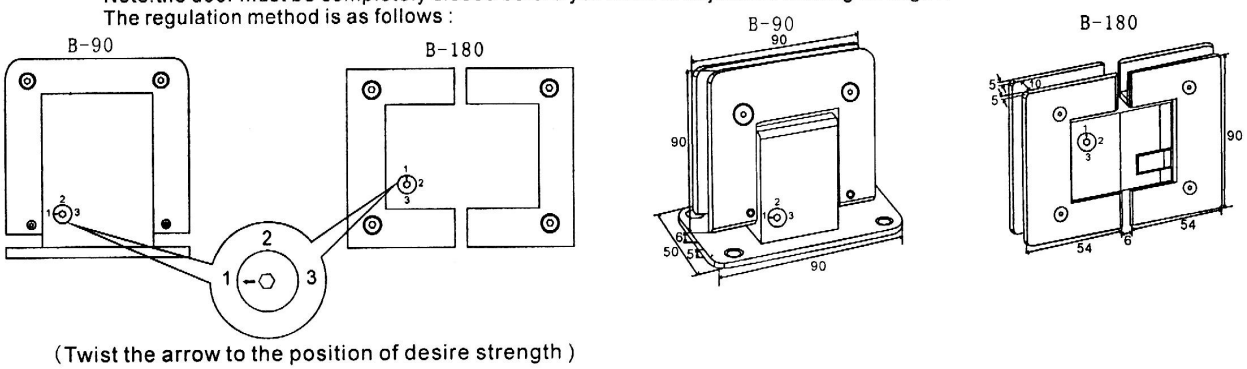

(Twist the arrow to the position of desire strength)

Детали упаковки -

По 1 шт. В белой коробке, по 10 шт. В картонной коробке.

Фотографии проекта стеклянных душевых дверей с гидравлическими петлями-