Нержавеющая сталь круглое основание листового стекла кран является не только популярным, но и экономически выгодным для вашего бескаркасной стеклянной оградой. Он предназначен, чтобы удовлетворить 10-13.52mm закаленное стекло панели.

Характеристики :

-Нержавеющая стали 316,316L, дуплекс 2 205
-satin или зеркальная полировка
-для 10-13.52mm закаленное стекло
- Круглое основание пластины кран
Стандарт -AS / H3C
-dia50mm * 168mm высота + 100 * 100мм платье кольцо крышки
-Вес: 1,7 кг
-креплением Включенные: крышка, винты, резиновые прокладки
Заявление о приеме на: 2 втулки поддерживает 1 стеклянную панель

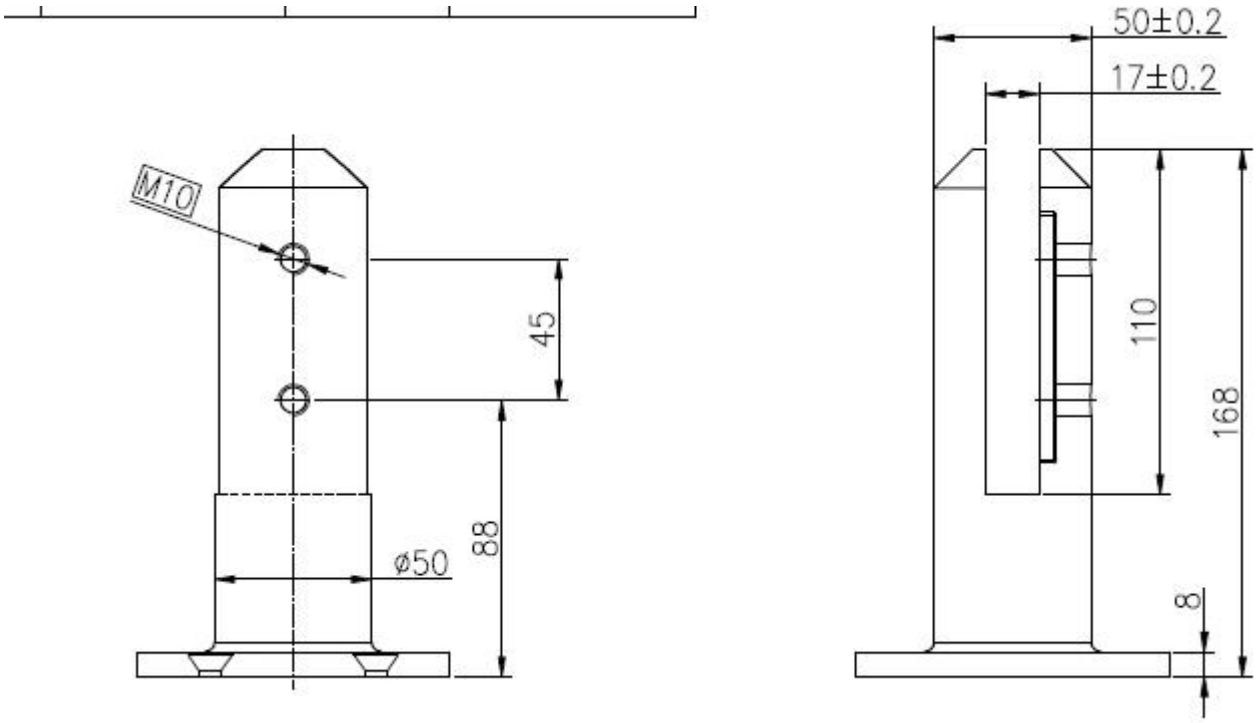

Различные модели втулки доступной:

- Площадь опорной плиты кран СБМ

-Round Базовая пластина втулка УКР

-Square Колонкового бурения кран СКМ

-Round Колонкового бурения кран RCM

-Square Колонкового бурения кран с добавлением длины СКМ-1

-Round Колонкового бурения кран с добавлением длины RCM -1

Выставка продукта:

Shenzhen Launch Co.,Ltd

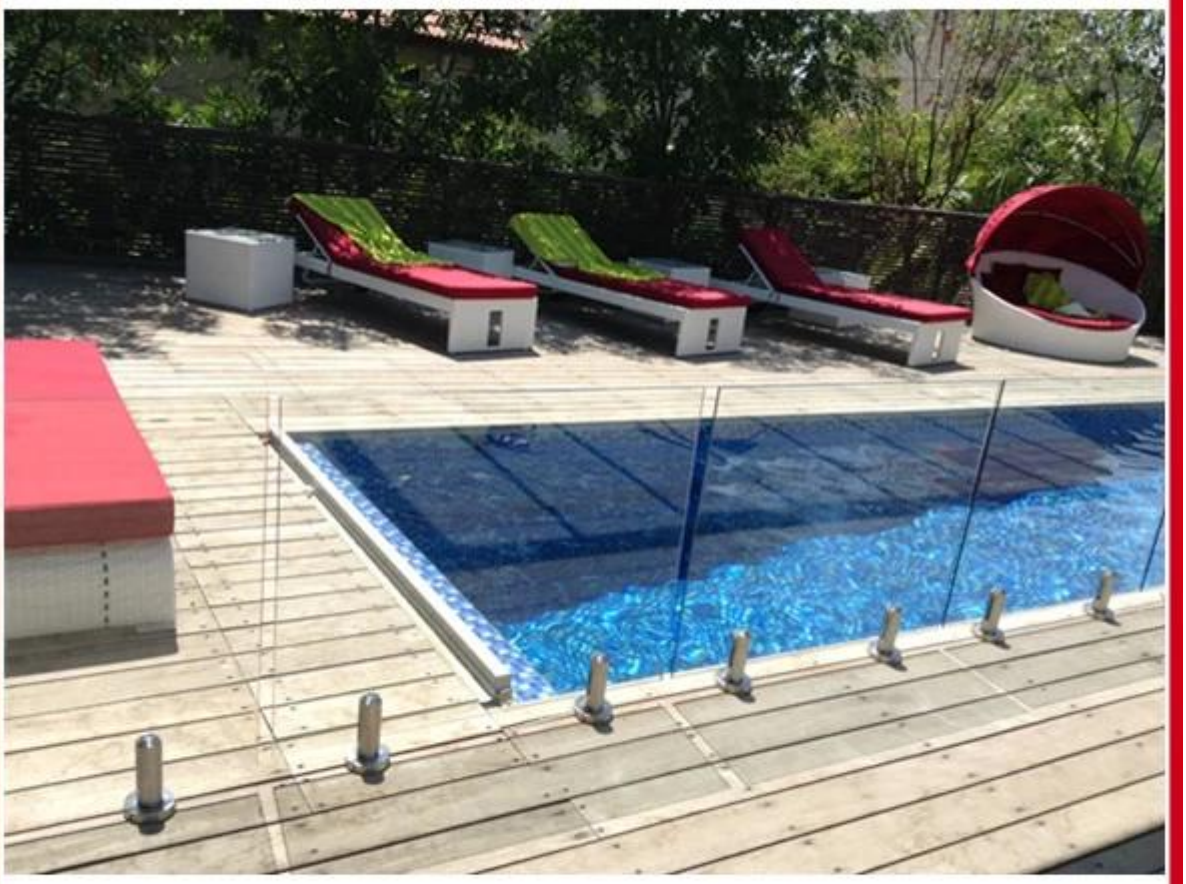

www.launch-china.cn

Shenzhen Launch Co.,Ltd

^o^email:sales03@launch-china.cn

Shenzhen Launch Co.,Ltd

www.launch-china.cn

Shenzhen Launch Co.,Ltd

www.launch-china.cn

Упаковка Подробности:

ЧП мешок пены + малая белая коробка + коробка

10 или 12 втулки в коробке