из нержавеющей стали 316 монтаж стекла поручень кронштейн

регулируемый поручень кронштейн
Модель №. P708
316 из нержавеющей стали для наружного применения;
304 из нержавеющей стали для использования внутри помещений;
внутреннее или внешнее приложение
Монтаж стекла или настенного монтажа доступны
Минимальное количество заказа: 1 шт;
морской порт Шэньчжэнь
Произведенный запуск Шэньчжэнь

P708 монтаж стекла поручень кронштейн;

Размер рисунок, как показано ниже:
Разрыв betweem поручня и стекла 75мм;
поручень размер 38,1 мм, 42.4mm, 50.8mm или размер квадратной спектру возможностей / прямоугольного размера;

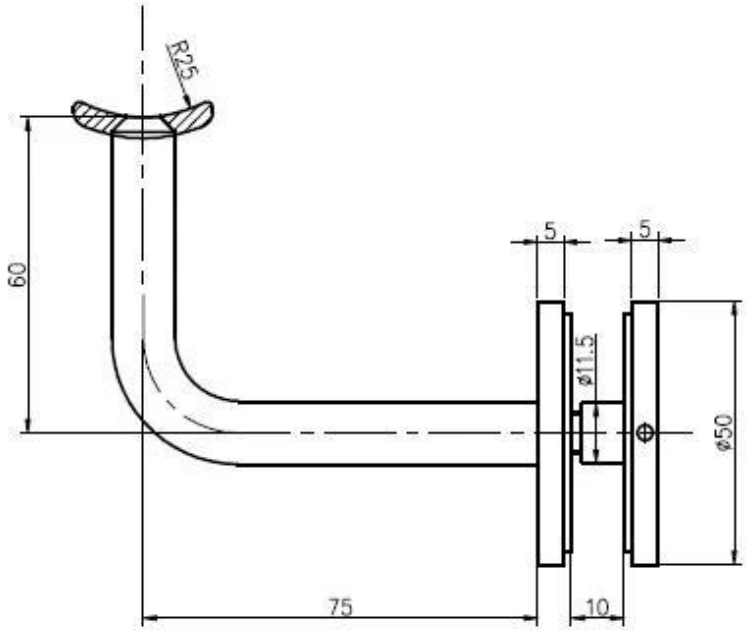

P708 части, стекла зажим, бар, держатель поручня;

Пожалуйста, пришлите нам запрос **sales04@launch-china.cn**