нержавеющая сталь стекло зажим для балюстрады пост

Материал: нержавеющая сталь 304/316
Отделка: сатин или Mirror полированные
Тип: стекло зажим с вокруг вас купитьd основание; стеклянный зажим с плоским основанием
MOQ: 1 ПК

Режимл: G105

нет Модель No .: G105R

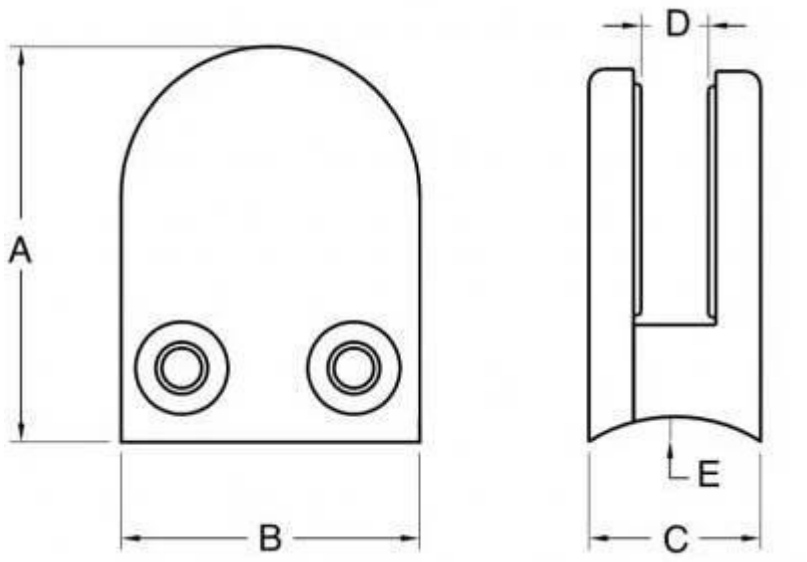

Модель №.		B	C	D	E
G105	55	45	28	14	0
G105R	58	45	28	14	R-25.4

Если у Вас возникли вопросы о наших продуктах, пожалуйста, перейдите на наш домашняя страница или связаться со мной для моповторно деталей.
Адрес электронной почты: sales03@launch-china.cn