из нержавеющей стали перил с приставкой стекла, конец зазора, пост и два пути пост доступен

- Материал: 304/316 нержавеющая сталь
- полированный или щеткой
- Перил, площади 50x50mm
- Высота может быть 900мм 1200мм
- Вершина с торцевой крышкой, или верхний поручень кронштейн

Фото для из нержавеющей стали перил с приставкой стекла зазора,

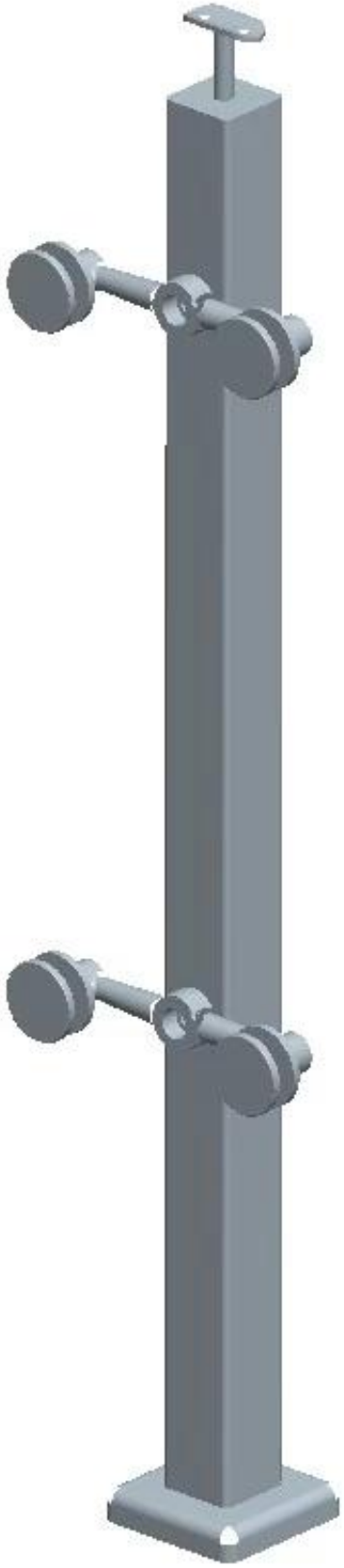

из нержавеющей стали перил с приставкой стекла зазора,

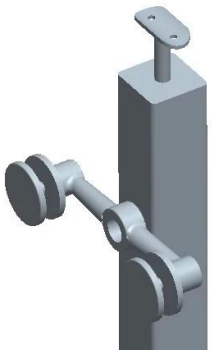

Стеклянные размеры крепления Противостояние

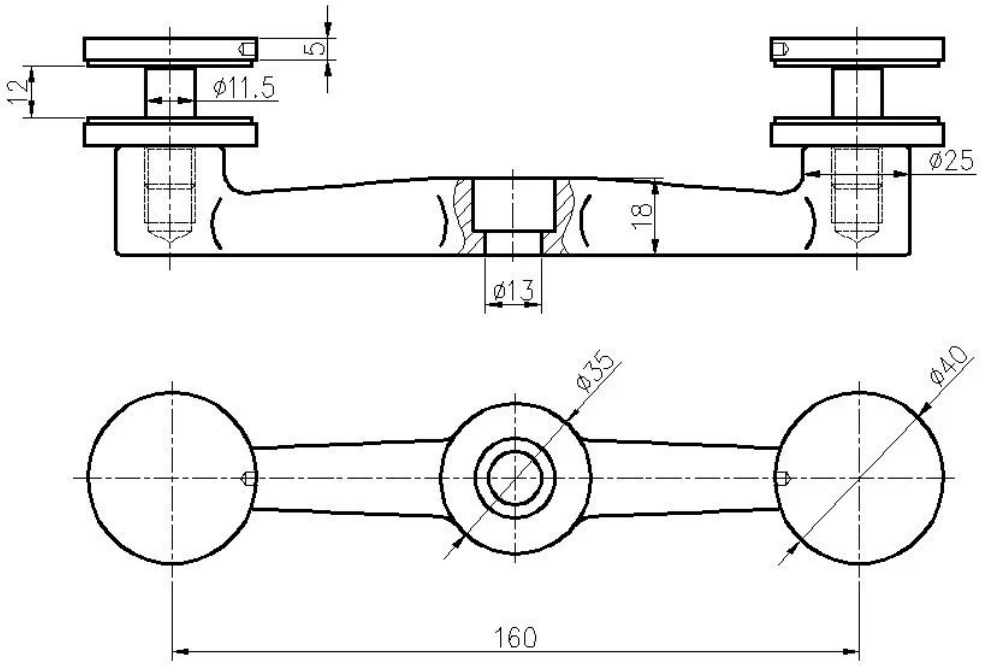

Если вам нравится дизайн из нержавеющей стали перил с приставкой стекла зазора,, Пожалуйста, не стесняйтесь обращаться к нам за консультацией.