нержавеющий сталь кабель перила аппаратные
средства swageless тип кабель примерка за ступенька кабель дуги ,

Особенности оборудования кабельных перил

1. Модель № T803
2. Кабельная арматура типа SWAGELESS, не требуются гидравлические щипцы
3. для 4мм 5мм 6мм кабелей
4. 1 комплект T803 = 2 шт., 1 шт. С нормальной резьбой, другой шт. С обратной резьбой
5. MOQ 10 пар
6. Нержавеющая сталь 316
7. атласная или зеркальная отделка

Фотографии оборудования кабельных перил -

Чертеж кабельной арматуры T803

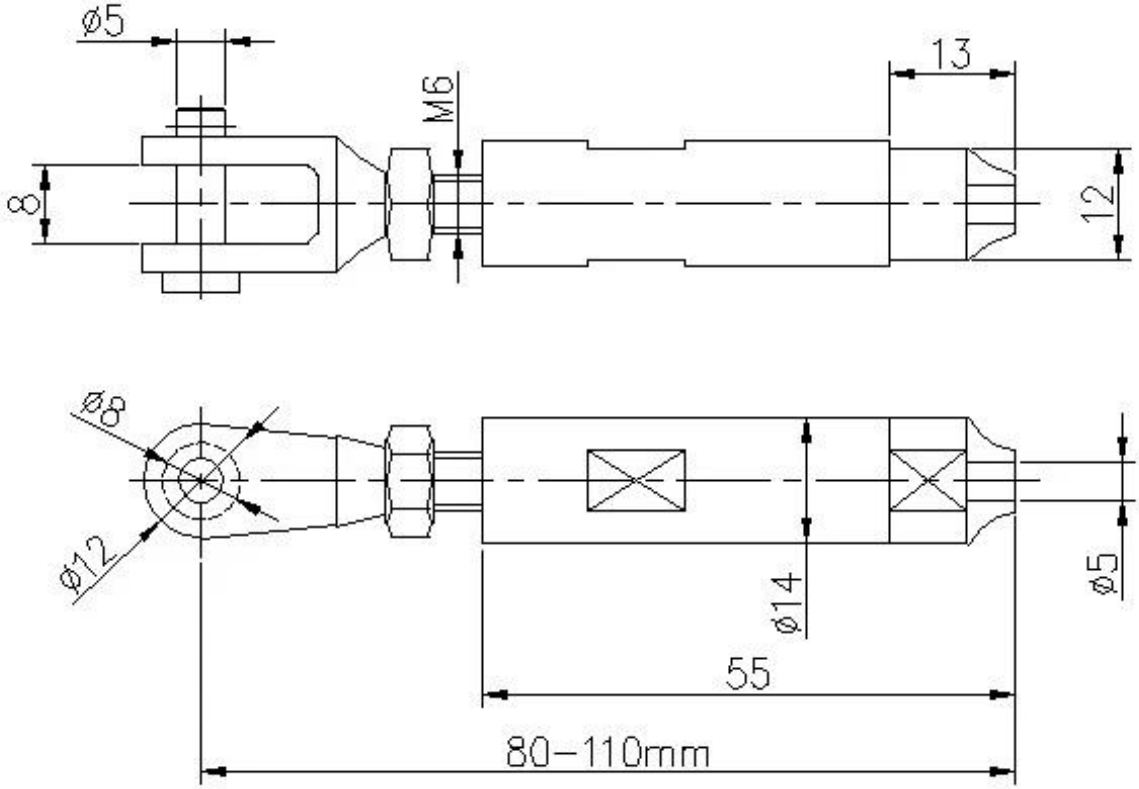

Упаковка кабельных перил

Packing

Проект шоу-
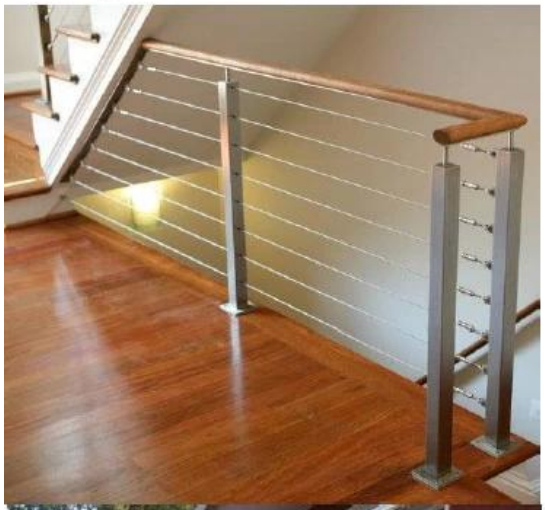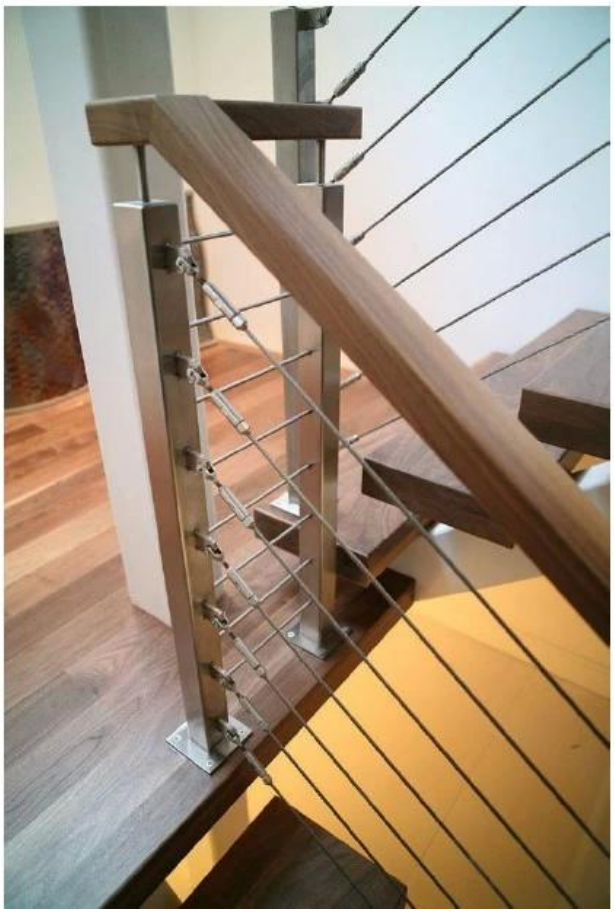
Project Photos