Поверхностный монтаж бескаркасного типа, прозрачный вид, алюминиевые U-образные системы перил из стекла, дешевые цены.

1. Особенности системы перил из алюминиевого U-образного стекла

- Безрамное ограждение из стекла, четкие виды
- Алюминиевый канал U для поверхностного монтажа, анодирование
- 4 метра на длину канала U
- Мы предоставляем монтажные винты и резиновые вставки для алюминиевого канала U
- Алюминиевый U-образный канал малого типа для стекла 8-12 мм; Алюминиевый U-образный канал большего размера для стекла 15–17,52 мм

2. Фотографии алюминиевого U канала

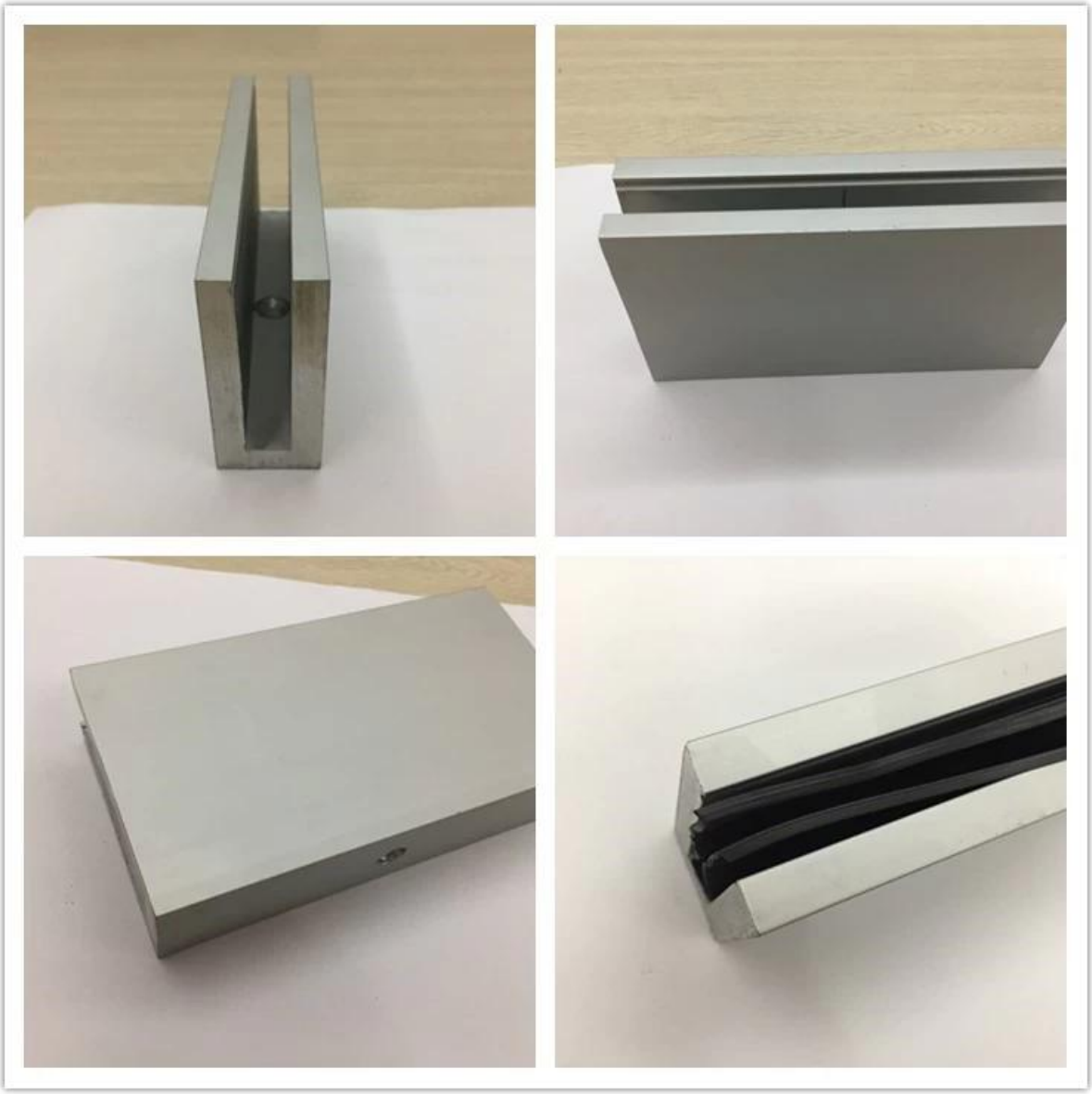

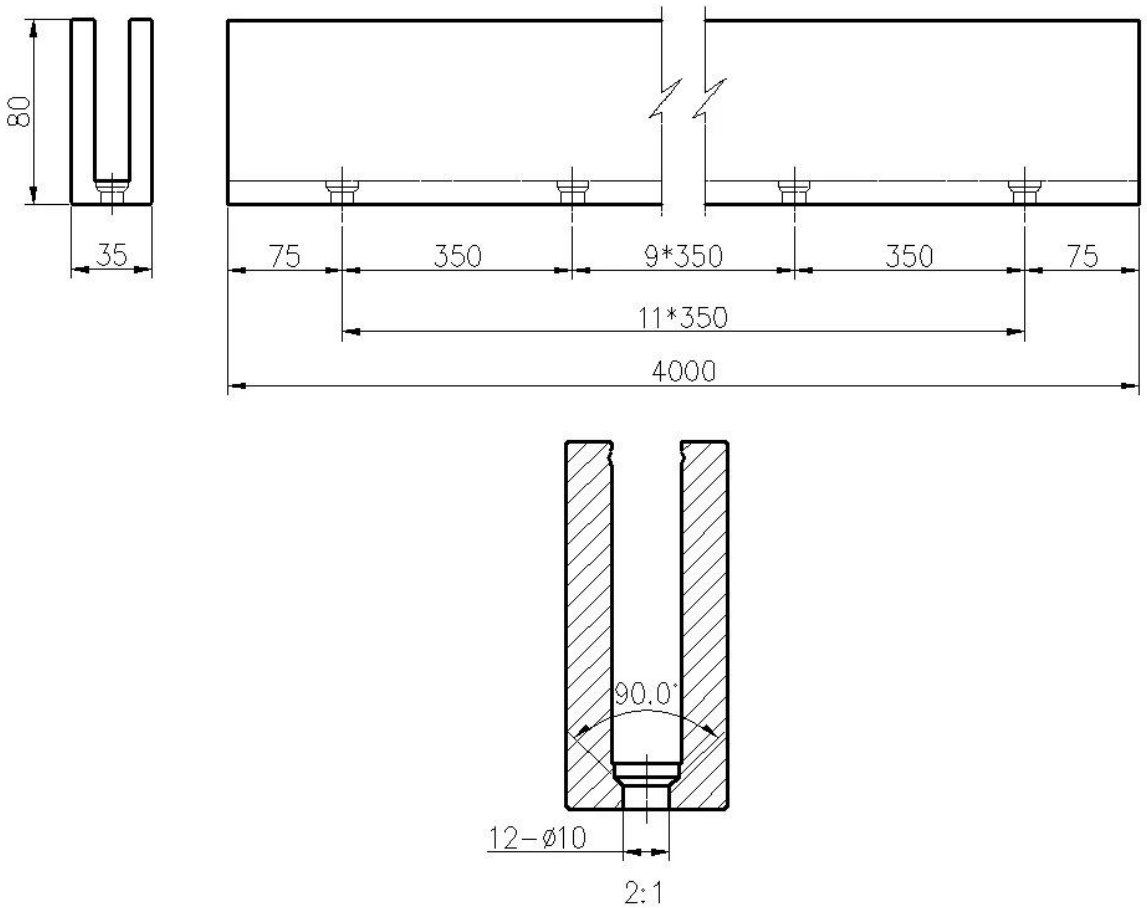

3. Фотографии установки системы алюминиевых U-образных стеклянных перил -