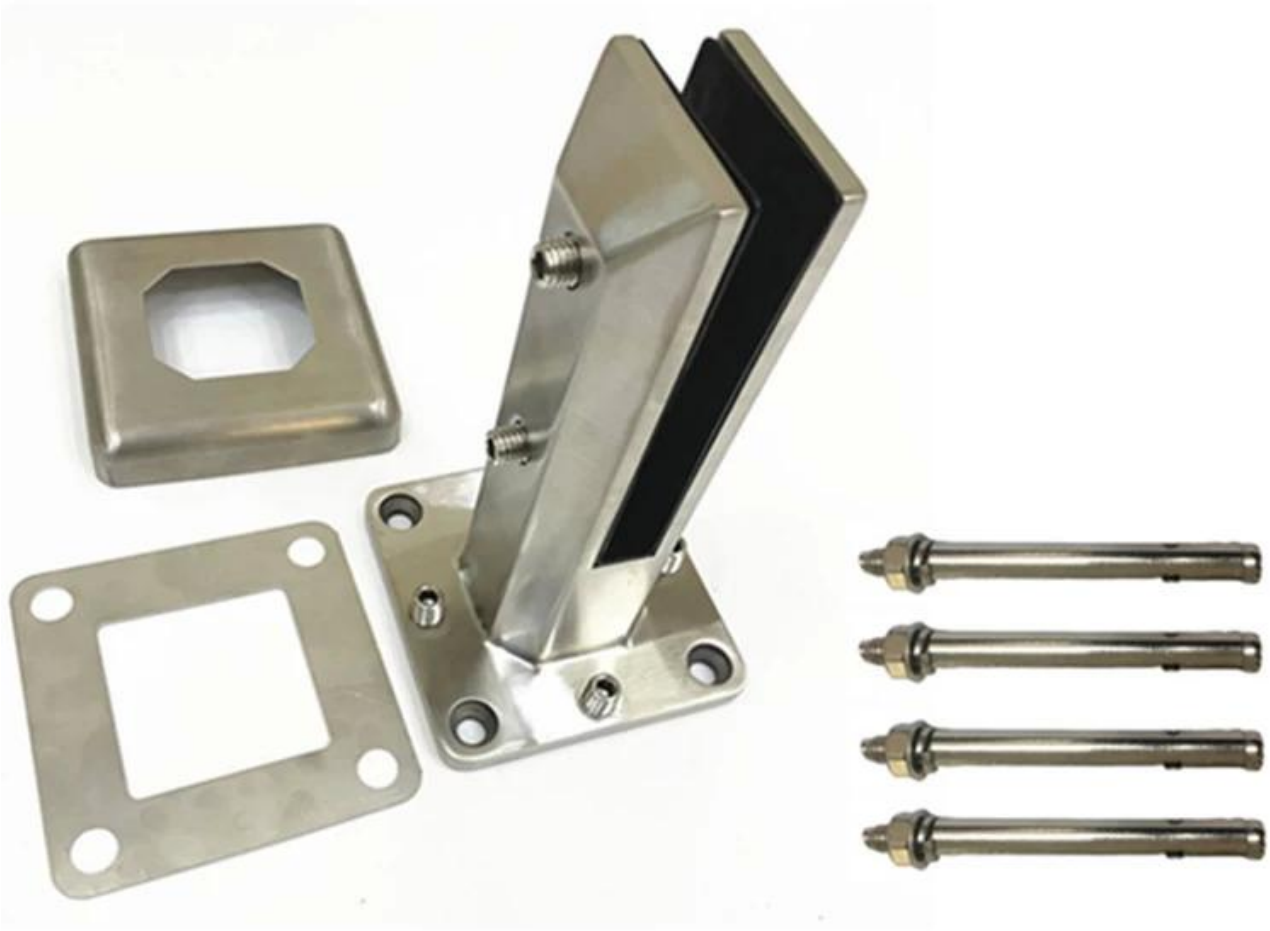

الأرضيات المثبتة الفولاذ المقاوم للصدأ دوبلكس 2205 قابل للتعديل حنفية الزجاج المشبك لبركة فرملس حمام السباحة، درابزين شرفة، حديدي سطح السفينة الخ

مواصفات الأرضيات الخيالة الفولاذ المقاوم للصدأ

SBM.	نموذج رقم.
2205 دوبلكس.	مادة
(نحى الساتان (أسود ماتي، مرآة الانتهاء المتاحة أيضا	ينهي
10 ملليمتر 12 ملليمتر 13.52 ملليمتر 14 ملليمتر	سمك الزجاج
غطاء أساسي، لوحة التسوية، البراغي المتصاعدة إذا لزم الأمر	توصيلات
1 حاسب شخصي	موك

الزجاجي حنفية SBM الرسم ل

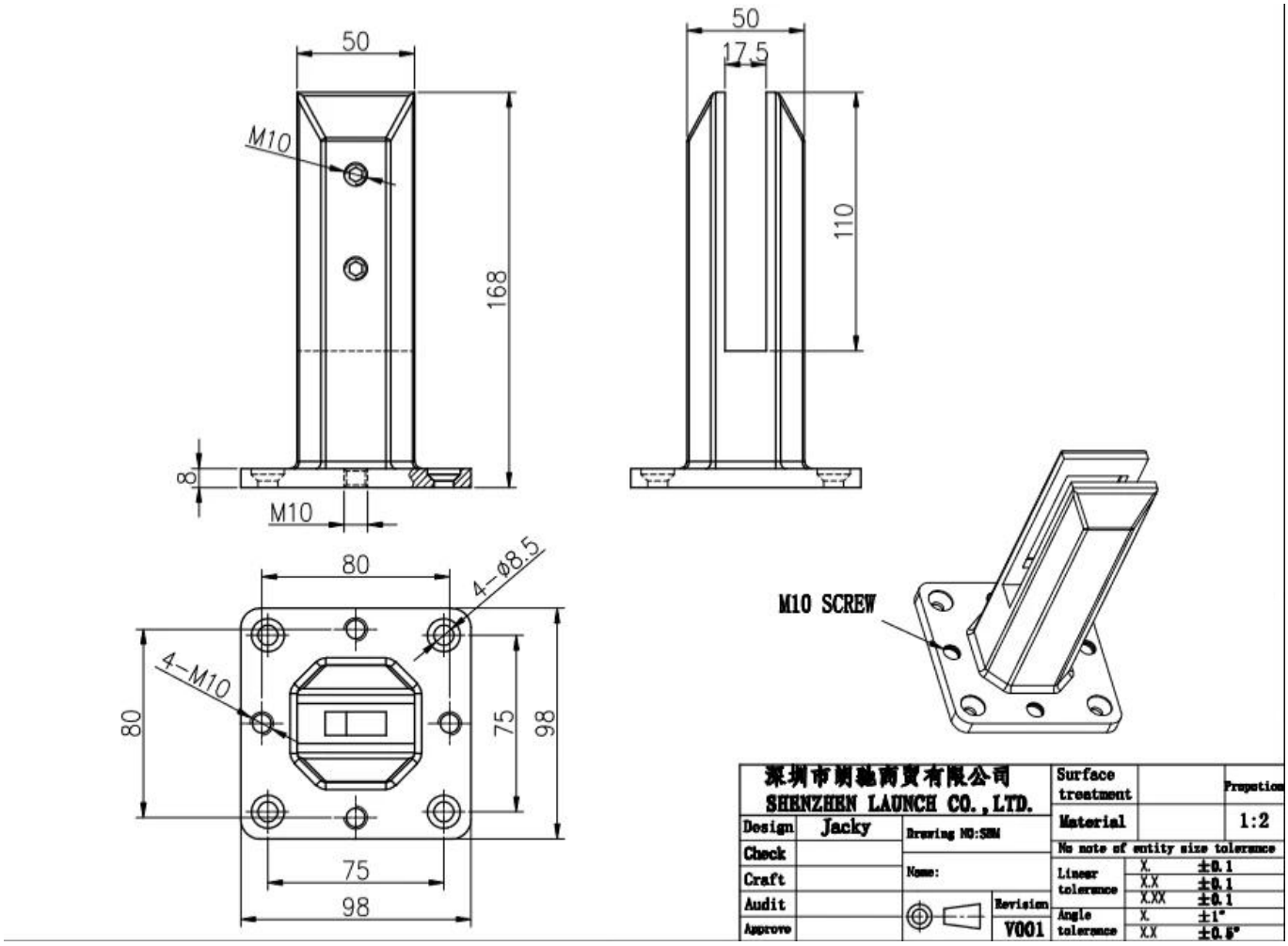

50
M10
168
8
M10
50
17.5
110
80
4-Ø8.5
4-M10
80
75
98
75
98
M10 SCREW
深圳市朗驰商贸有限公司
SHENZHEN LAUNCH CO.,LTD.
Surface treatment
Propotion
Material
1:2
Design
Jacky
Drawing NO:SBM
Check
Name:
Craft
Audit
Revision
V001
Approve
No note of entity size tolerance
Linear tolerance
X. ±0.1
X.X ±0.1
X.XX ±0.1
Angle tolerance
X. ±1°
X.X ±0.5°

-دوبلكس 2205 تقرير اختبار المواد

SPECTRO

12/16/2020 5:54:18 PM

Method: Fe-30
Comment: Cr-, Cr/Ni-steel
Type Standard 18--8

12/16/2020 5:54:09 PM

Type corr.concentr.

Sample Name:

Sample ID:

	C	Si	Mn	P	S	Cr	Mo	Ni
	%	%	%	%	%	%	%	%
< x > (1)	0.0224	0.8873	1.1010	0.0263	0.0032	21.6796	3.0718	5.5691

	Al	Co	Cu	Nb	Ti	V	W	Pb
	%	%	%	%	%	%	%	%
< x > (1)	< 0.0005	0.0797	0.1603	< 0.0002	0.0044	0.0893	0.0305	< 0.0002

	Sn	Sb	B	N	Fe			
	%	%	%	%	%			
< x > (1)	0.0092	< 0.0004	0.0024	0.1024	67.1600			

- ماتي الأسود الانتهاء
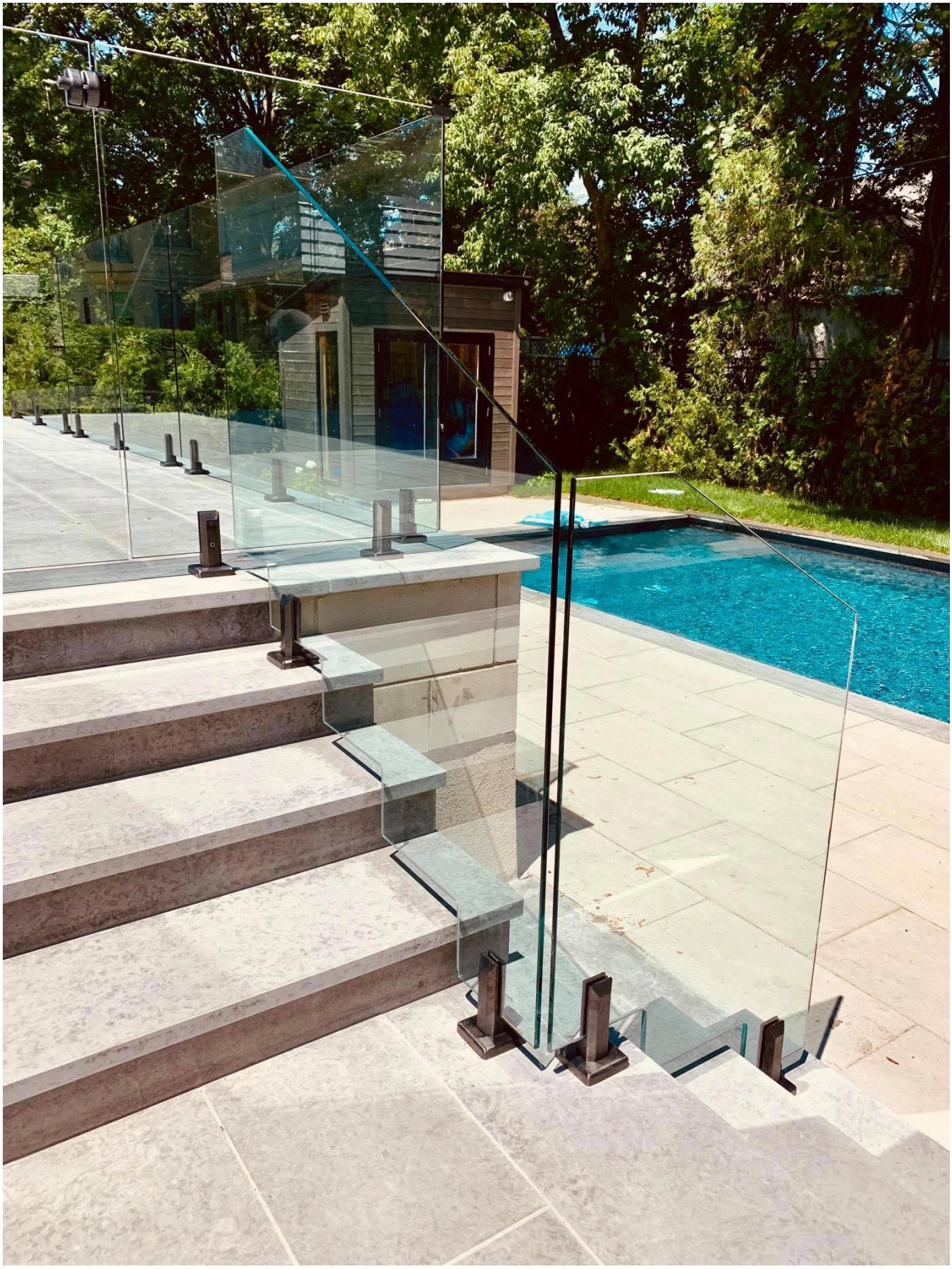
صور المشروع من السور الزجاجي مع الأرضيات المثبتة الفولاذ المقاوم للصدأ قابل للتعديل الزجاج
حنفية المشبك